КАМЕРЫ СБОРНЫЕ КСО 386

Камеры сборные одностороннего обслуживания серии КСО 386 с шкафами МСТ и ШМ предназначены для комплектования распределительных устройств (РУ) напряжением 6-10 кВ трехфазного тока частотой 50 Гц номинал. с изолированной нейтралью.

Камеры КСО 386 устанавливаются в закрытых помещениях трансформаторных подстанций и других стационарных закрытых установках, недоступных для посторонних.

Камеры КСО 386 представляют собой сварную металлоконструкцию из гнутых стальных профилей. Внутри камеры размещены аппаратура и шины главных цепей, а на фасаде – приводы выключателей нагрузки, разъединителей и заземляющих ножей. Доступ в камеру осуществляется через одностворчатую дверь, на которой имеется смотровое окно для обзора внутренней зоны камеры. На дверях камер КСО устанавливаются замки, обеспечивающие одним ключом.

Камеры КСО 386 комплектуются выключателями нагрузки, разъединителями и другими аппаратами, основной аппаратуры в зависимости от схемы, основной и вспомогательной частями схемы камеры (таблица 2.1).

При замене комплектующих распределительных устройств (КРУ) комплектация камер КСО 386 производится в соответствии с опросными листами (таблицы 3.4).

Структура условного обозначения

камер: КСО 386-XX-XX-XX-УЗ

КСО – камера сборная одностороннего обслуживания

3 – модификация

86 – год разработки

XX – порядковый номер схемы

XX – номинальное напряжение:

06 – 6 кВ

10 – 10 кВ

X – номинальный рабочий ток, А

При Uн = 6 и 10 кВ

1-31,5; 2-50; 3-80; 4-100; 5-160; 6-630

X – наличие стеклопакетов с перегородкой предохранителей:

0 – отсутствует

1 – имеется

УЗ – климатическое исполнение и категория размещения по ГОСТ 15150-69

шкафов МСТ: ШМ-XX-УЗ

ШМ – шкафный МСТ

X – 1? – с разъединителем

X – расстояние между фасадами камер, мм

1 – 2000

2 – 2500

3 – 3000

УЗ – климатическое исполнение и категория размещения по ГОСТ 15150-69

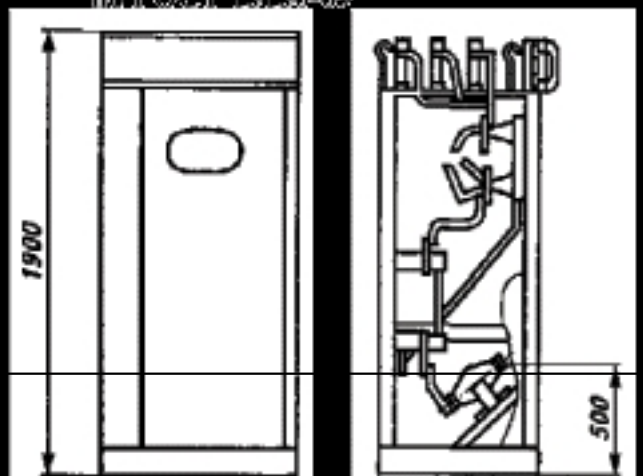

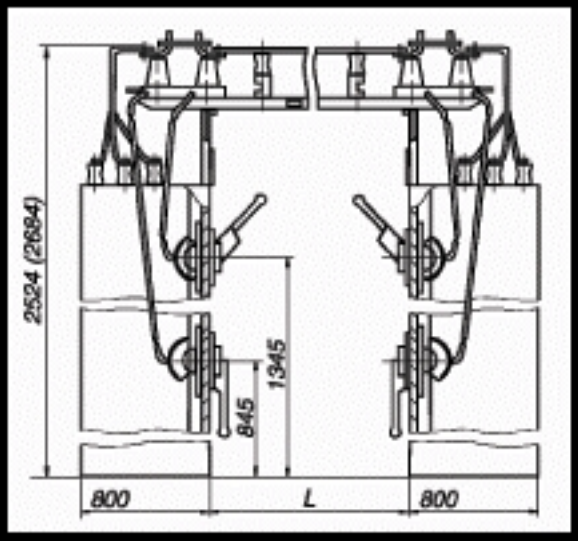

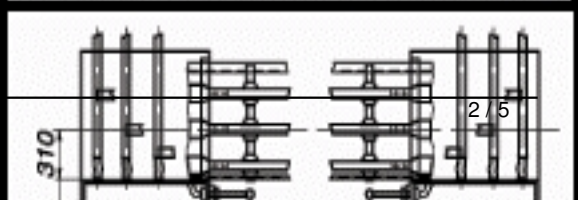

Таблица 1

Схема: первичных соединений						
Порядковый номер схемы	01	02	03	04	05	06
Схема: вторичных соединений						
Порядковый номер схемы	07	08	09	10	11	12
Схема: первичных соединений	АВР					
Порядковый номер схемы	13	14	15	16	17	21
Схема: вторичных соединений						
Порядковый номер схемы	22	24	ТПЛ 1;2;3	ТПЛР 1;2;3		

Таблица 2

Запрашиваемые данные			Ответы заказчика											
Порядковый номер камеры по плану				1	3	5	7				8	6	4	2
Номенклатурное обозначение камер			Опора с изолятор	КСО393А-031060У3	КСО393А-031060У3	КСО393А-041040У3	КСО393А-031060У3	ПРУ3	ПРУ3	Опора с изолятор.	КСО393А-031060У3	КСО393А-041040У3	КСО393А-031060У3	КСО39 03106
Привод выключателя	Напряж., В; род тока эл. магнитов	включающего		-	-	-	-				-	-	-	-
		отключающего		-	-	-	-				-	-	-	-
Коэффициент трансформации, класс точности трансформатора тока ТПЛ-10				-	-	-	-				-	-	-	
Тип обменной рейки														
Тип шинного моста			ШМР1У3											
Заказчик	Объект													
	Заказчик и его адрес													